QSC TouchMix™
Compact Digital Mixer

Power

To power down the mixer
Para apagar la mezcladora
Pour éteindre la table de mixage
Das Mischpult zu ausschalten
欲断电混频器
как выключить микшер
لإطفاء جهاز مزج الأصوات

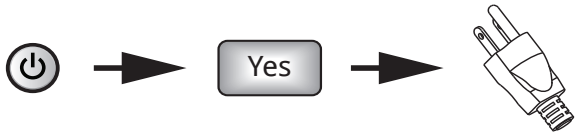

Channel Presets

Create a mix using channel Presets
Crea una mezcla utilizando preajustes de canales
Créer un mixage en utilisant des voies préréglées
Erstellen die Mischung mit gespeicherten Kanaleinstellungen
创建一个使用渠道预置的组合
Работа с помощью заводских настроек
قم بعمل مزيج باستخدام الإعدادات المسبقة الخاصة بالقناة

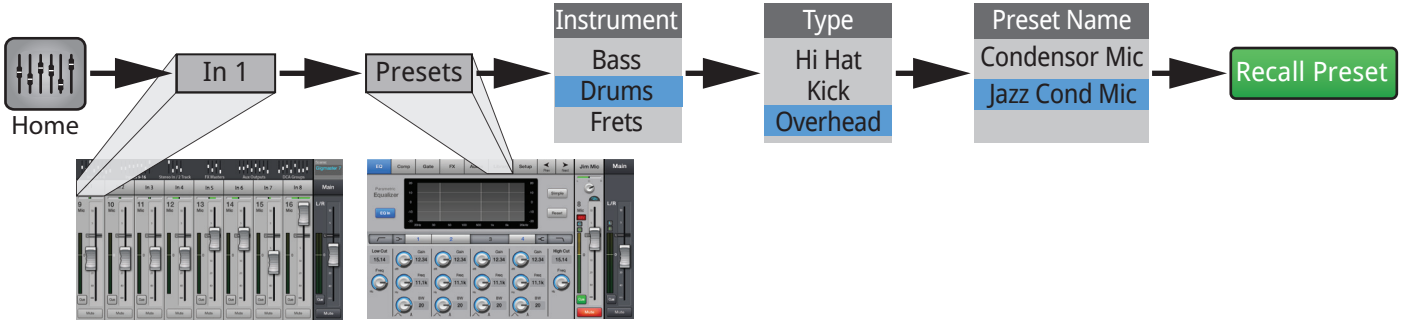

Manual Setup

Create a mix using manual setup
Crea una mezcla con la Configuración manual
Créer un mixage en mode manuel
Erstellen die Mischung mit manuellen Setup
建立一个使用手动设置的组合。
Работа вручную
خلق مزيج باستخدام الإعداد اليدوي

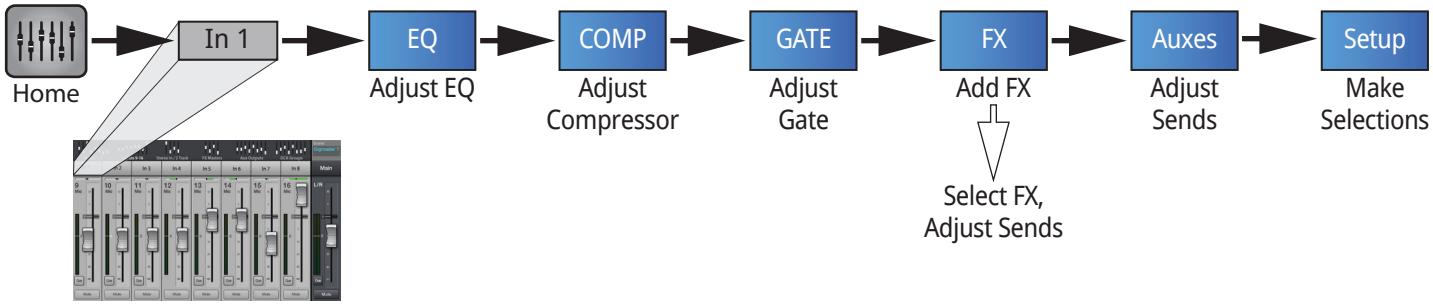

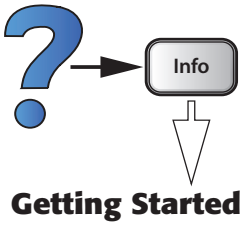

Firmware Upgrade

Visit **qsc.com** for the latest firmware.
Visita qsc.com para el firmware más reciente.
Visitez qsc.com pour le dernier firmware.
Besuchen Sie qsc.com für die neueste Firmware.
请访问qsc.com最新的固件。
Последние версии прошивки можно найти на сайте qsc.com
قم بزيارة qsc.com للتعرف على أحدث البرامج الثابتة

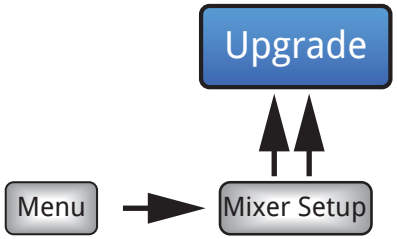

TD-000445-01-A

Touch Mix™-16 Compact Digital Mixer

Quick Start - Hookup Guide

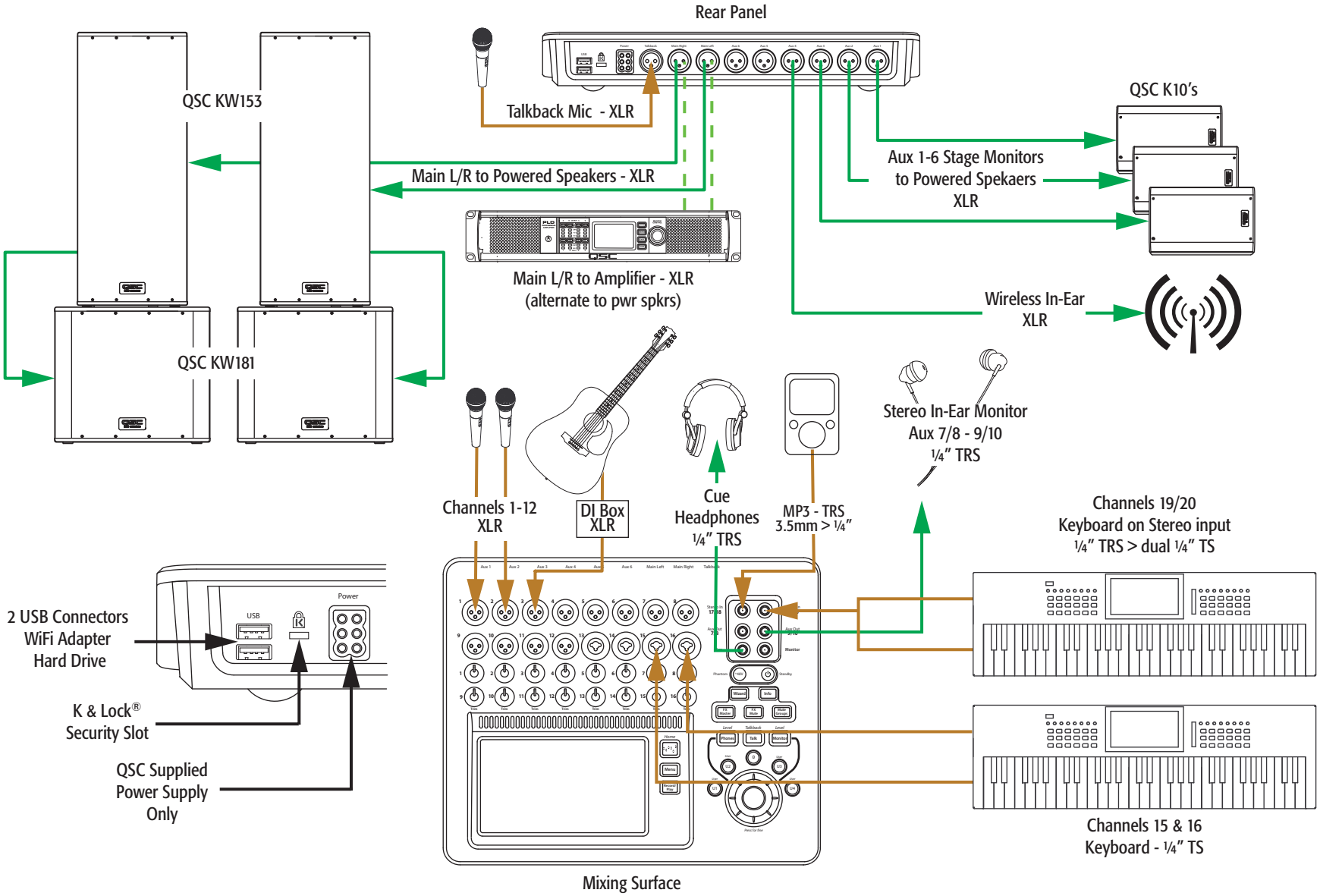

Key Inputs Outputs Alternate Option Other

© 2014–2017 QSC, LLC. All rights reserved. QSC and the QSC logo and TouchMix are registered trademarks of QSC, LLC in the U.S. Patent and Trademark office and other countries.

http://patents.qsc.com.